CMP SYSTEMES

Catalogue Général

-Sécurité des Quais

--Equipements des Quais

Pour vos demandes d’informations, devis, commandes :
perrotinjerome@gmail.com

- Barrières, Gardes corps
- Potelet de protection, Protection d’angle
- Guide-roues
- Escalier
- Pont de chargement
- Châssis zone refuge, projection de butoirs
- Butoirs de quais
- Accessoires de pose
- Rehausse pour camion
- Kit lèvre de niveleur

Barrière Pivotante

Barrière pivotante 2 vantaux télescopiques H 1200 mm longueur de 2000 à 3600 mm.
Ouverture réglable de 90à 180°.
Système de Blocage en position magnétique.
Finition Laquée bi-composant polyuréthane.

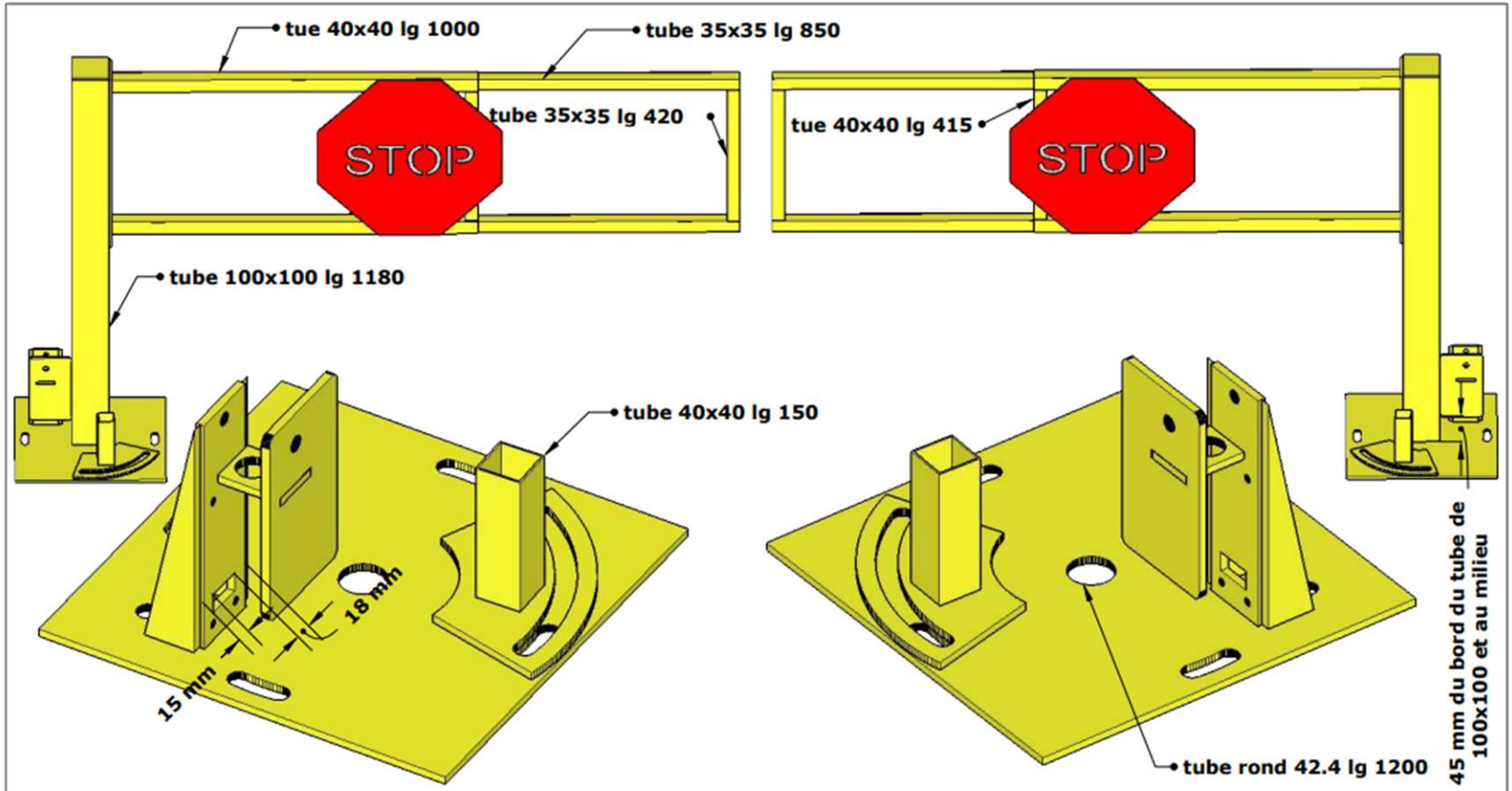

	Barriere télescopique avec asservissement	avril 26, 2021
		mai 3, 2021
		Page 1
A4	CMP SYSTEMES ROUTE DE BOURGES 58000 CHALLUY	bd

Barrière Levante

- Barrière en aluminium, lisse 80 x 80 mm longueur de 3000 mm montée entre deux fûts.
- Hauteur hors tout : 1200 mm.
- La rotation est assurée par un axe acier.
- Le contrepoids intégré dans la lisse, la fermeture en position levée ou fermée est réalisée par goupille possibilité de verrouillage par cadenas.
- Livrée avec poteau de réception en acier.
- Finition : laqué jaune.
- Fixation par Goujons d’ancrage diam 16 inclus

Garde-corps

Norme NF E 85-015 / EN ISO 14122-3

- **BAL ML: Balustrade H1100 en tube 40x40 avec Platines de fixation. Longueur suivant demande. Finition Laquée bi-composant polyuréthane.**
- **Bal Proj : Balustrade pour projection ZR500 . H1100 en tube 40x40 avec Platines de fixation.. Finition Laquée bi-composant polyuréthane.**
- **BAL ML Rampant: Balustrade pour escalier en tube 40x40 avec platines de fixation, suivant plan d'escalier. Finition Laquée bi-composant polyuréthane**
- **Option Finition galvanisation à chaud**

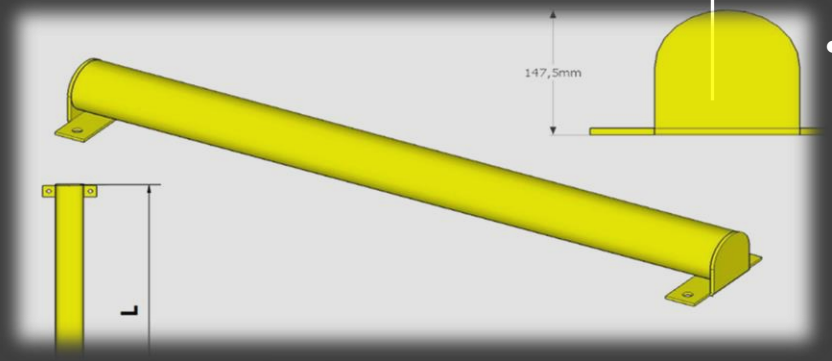

Protection Acier

- Poteau de protection. Finition Laquée bi-composant polyuréthane. Diamètre 90; 114; 130; 168. Longueur 400, 1000. Fixation sur platine ou à sceller. Fixations inclus.
- Bordure de protection. Finition Laquée bi-composant polyuréthane. Diamètre 90; 114; 130; 168. Longueur au ML. Fixation sur platine. Fixations inclus.
- Arceaux de protection droit. Finition Laquée bi-composant polyuréthane. Diamètre 90; 114; 130; 168. Longueur au ML. Fixation sur platine. Fixations inclus.
    - Plinthe basse de protection en option
- Protection basse tubulaire finition RAL 1003 à définir fixations diam 16 inclus

Protection d’angle

Protection d’angle
140x140xH400 ep 4 mm.
Fixation par goujons inclus.
Finition Laquée bi-composant polyuréthane.

Option Finition galvanisation à chaud.

Guide Roues

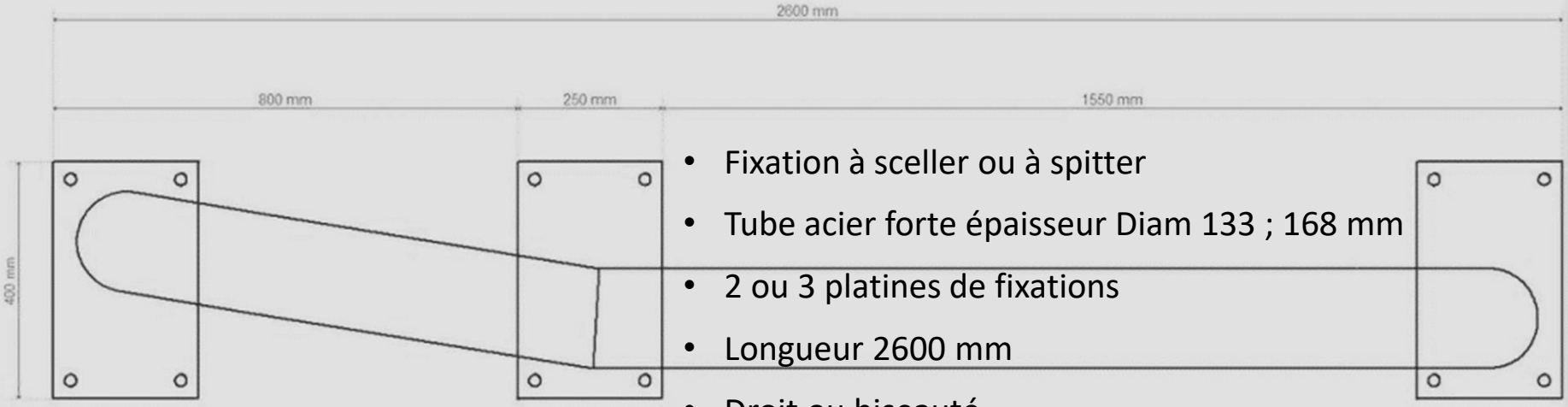

- Fixation à sceller ou à spitter
- Tube acier forte épaisseur Diam 133 ; 168 mm
- 2 ou 3 platines de fixations
- Longueur 2600 mm
- Droit ou biseauté

Escalier de quai

- Escalier galvanisé avec garde corps.
- Marche en caillebotis galva L700 à 1000.
- Hauteur à valider à la commande.

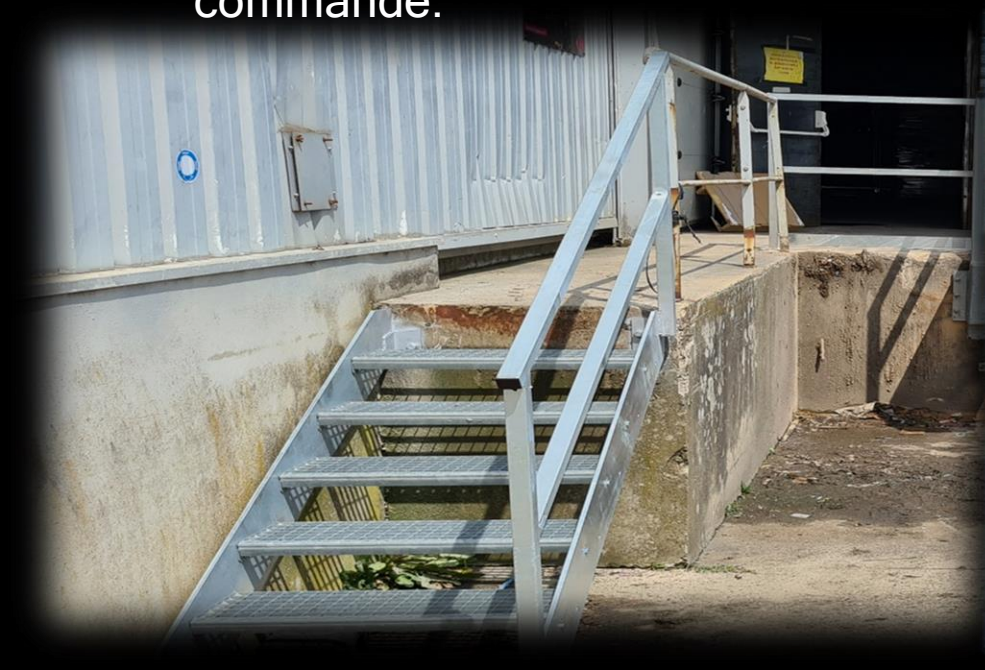

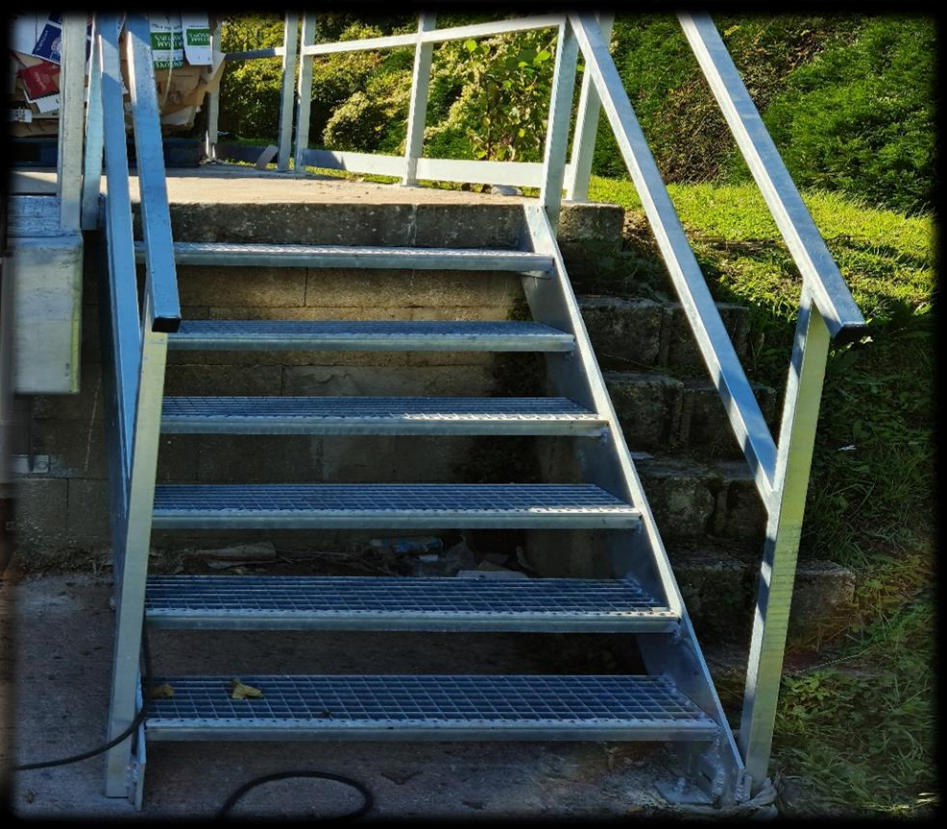

Pont de chargement acier

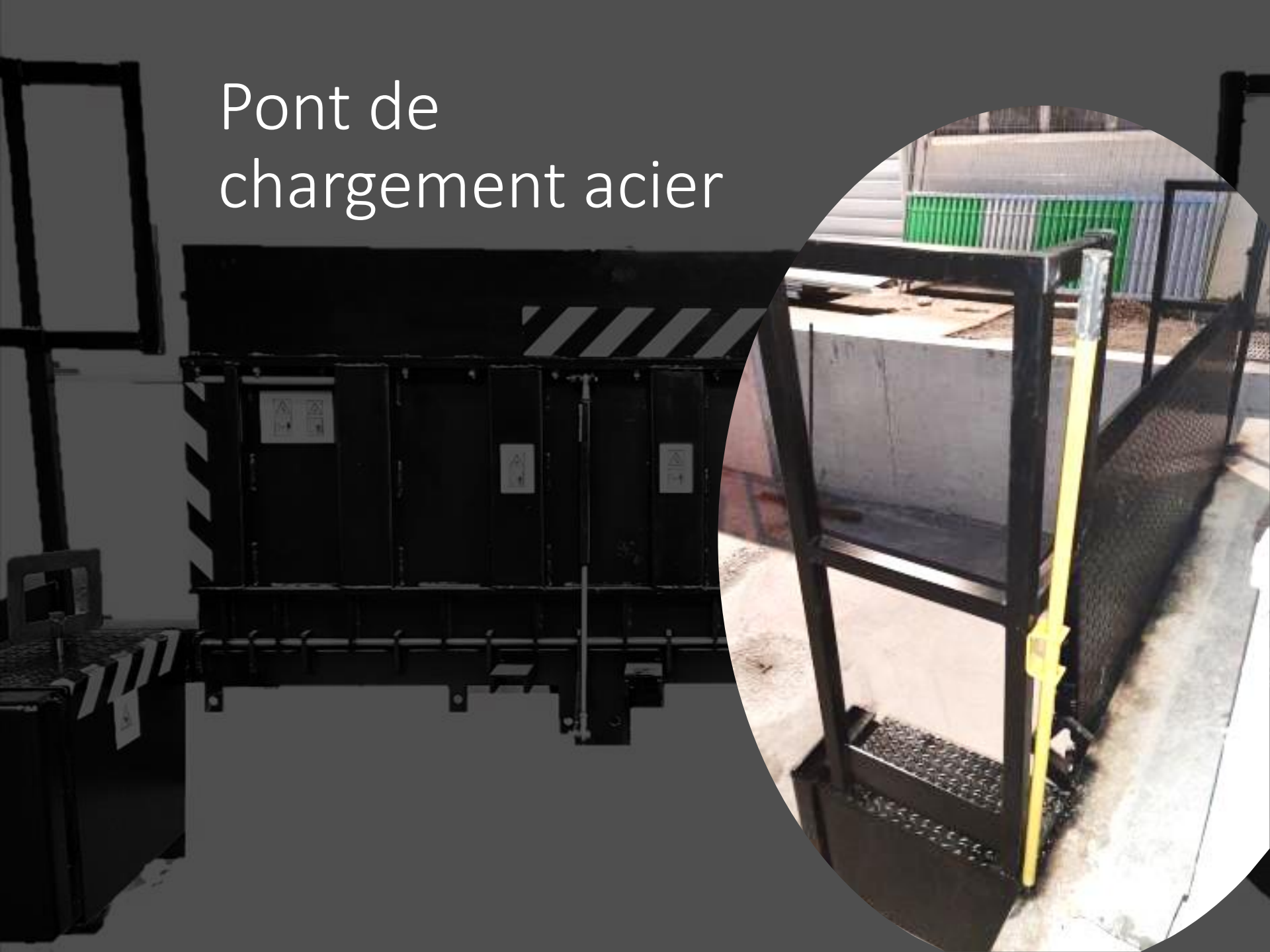

Ponts de chargement en acier

PAAS - PAAB
Pont fixe à souder et à boulonner.
Charnière en acier.
Manipulation aisée.

PAAS ou PAAB conçu pour s'adapter dans la zone refuge NF EN 349.

Finition laquée ral à définir à la commande.

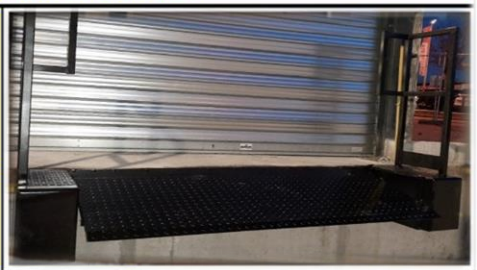

Type : PAAB à boulonner

Type : PAAS à souder

Type	Longueur (mm)	Largeur (mm)	Dénivelé (mm) max	min	Capacité (Kg)	Poids (Kg)
PAAB 0820	815	2000	+80	-120	5000	173
PAAB 0822	815	2200	+80	-120	5000	190
PAAB 1020	1065	2000	+110	-150	5000	207
PAAB 1022	1065	2200	+110	-150	5000	227
Type	**Longueur (mm)**	**Largeur (mm)**	**Dénivelé (mm) max**	**min**	**Capacité (Kg)**	**Poids (Kg)**
PAAS 0820	815	2000	+80	-120	5000	160
PAAS 0822	815	2200	+80	-120	5000	176
PAAS 1020	1065	2000	+110	-150	5000	194
PAAS 1022	1065	2200	+110	-150	5000	213

Ponts de chargement en acier

Montage

PAAB

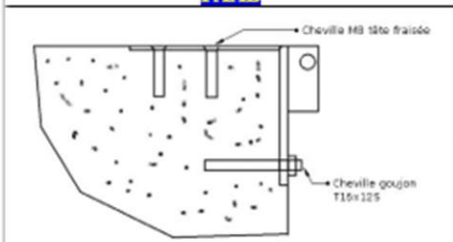

PAAS

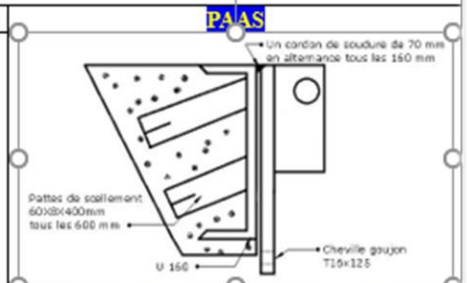

Chassis Zone refuge

- ZR 500 pour Niveleur télescopique : projection + Amortisseur Oscillant 400. Option Bal proj: Garde-corps sur projection.
- Chassis 815 : Ensemble pour pose pont 820 mm Finition laquée. Projections, Amortisseur Oscillant 400, Garde-corps
- Chassis 1065 : Ensemble pour pose pont 1065 mm Finition laquée. Projections, Jambes de Force, Amortisseur Oscillant 400, Garde-corps
- Option (Hors ZR500L): Rehausse150 200 ,300; Amortisseur Oscillant 500,600. Amortisseur Coulissant 600
- ZR 500 Light: pour Niveleur télescopique : projection + Tampon Caoutchouc. Option Bal proj: Garde-corps sur projection.
- Fixr Proj : Platine de renovation de quai pour fixations des Projections.
- Projection, ensemble complet sur mesure

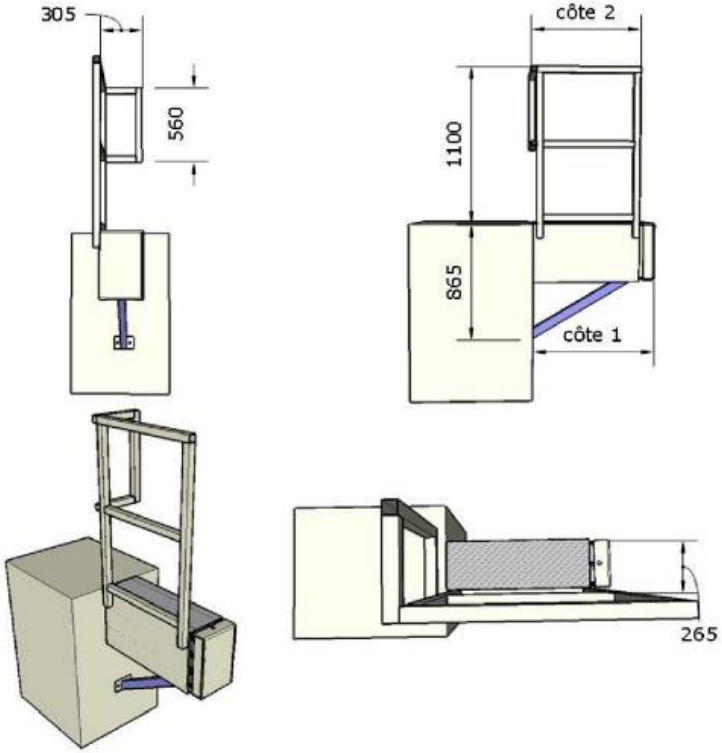

Pont :	Ref : 0820 / 0822	Ref : 1020 / 1022
Cote 1	620 mm	865 mm
Cote 2	480 mm	745 mm
Jambe de force	Facultative	obligatoire

CHASIS Pont Garde-corps
Société CMP Systèmes

AO400 Type BS dont 1 Rehausse 150

Butoir de quais

1200 spécial caisse mobile

Amortisseur Oscillants

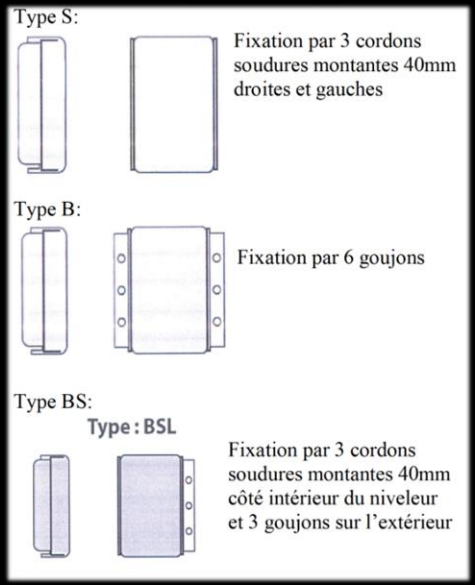

- AMORTISSEUR OSCILLANT 400 : 405x250x110 Finition Laquée bi-composant polyuréthane. Utilisation INTENSIVE Garantie intégrale 2 Ans. Type S à Souder Type B à Boulonner Type BS à Boulonner et souder Fixations inclues.
- AMORTISSEUR OSCILLANT 500 : 500x250x110 Finition Laquée bi-composant polyuréthane. Utilisation INTENSIVE Garantie intégrale 2 Ans. Type S à Souder Type B à Boulonner Type BS à Boulonner et souder fixations inclues.
- AMORTISSEUR OSCILLANT 600 : 600x250x110 Finition Laquée bi-composant polyuréthane. Utilisation INTENSIVE Garantie intégrale 2 Ans. Type S à Souder Type B à Boulonner Type BS à Boulonner et souder fixations inclues.
- AMORTISSEUR OSCILLANT 700 caisse mobile: 700x250x110. Rehausse 350mm Finition Laquée bi-composant polyuréthane. Utilisation INTENSIVE Garantie intégrale 2 Ans. Type S à Souder Type B à Boulonner Type BS à Boulonner et souder fixations inclues.
- AMORTISSEUR OSCILLANT 1200 caisse mobile: 1160x250x150. Rehausse 600mm Finition Laquée bi-composant polyuréthane. Utilisation INTENSIVE Garantie intégrale 2 Ans. Livré Avec plaque de Renfort forte épaisseur pour fixation boulonnée ou soudée. Fixations inclues.
- Option Finition galvanisation à chaud.

Amortisseur Coulissant

- AC 600 :AMORTISSEUR Coulissant 600x250x110:
- AC 500 :AMORTISSEUR Coulissant 500x250x110:
- 2 Ressorts haut et bas pour le maintien et rappel de position médiane entièrement intégrés et protégés dans l'Amortisseur.
- Course verticale 110 mm
- Importante surface d'impact 600x250
- Amortissement par élastomère spécifique intégré.
- Finition laquée bi-composant polyuréthane.
- Type S à Souder, Type B à Boulonner, Type BS à Boulonner et souder. Fixations inclues.
- Option Finition galvanisation à chaud.

Option pose équipements de quais

- Rehausse 150 mm: pour Amortisseur Oscillant 400, 500, 600; Amortisseur Coulissant 600.
- Rehausse 200 mm: pour Amortisseur Oscillant 500,600; Amortisseur Coulissant 600.
- Rehausse 300 mm: pour Amortisseur Oscillant 60; Amortisseur Coulissant 600
- FIXR : Platine de renovation de quais pour Amortisseur Oscillant 400, 500, 600; Amortisseur Coulissant 600.
- Cornière de renovation de nez de quai lg 2700, Tôle larmée 4/6 avec chanfrein en partie supèrieure, Tôle lisse ep6 mm en façade.
  - Finition Laquée bi-composant polyuréthane ou Galvanisée. -Sur mesure pour une rénovation complète du quai sur demande.

Support coffret Electrique

- Support Coffret électrique sur pieds avec ou sans casquette. Tube creux pour passage des câbles. Finition laquée bi-composant polyuréthane.

- Support mural, Finition laquée bi-composant polyuréthane, Galva ou inox alimentaire 304L (4307). Pour coffret de commande, feux tricolore…

Rehausse pour Camion

- Rehausse camion Modulable par ensemble caissons boulonnés. Manipulation par chariot élévateur. Butée arrière de 50mm. Fixation et boulonnerie inclues.
- Module pente 0-400 : Rehausse acier Finition Laquée bi-composant polyuréthane. L 2200 mm Largeur 600 mm Charge utile 2x10T Hauteur maxi 400mm (rehausse de +0 à + 300)à boulonner.
- Module plat Rehausse acier Finition Laquée bi-composant polyuréthane. Longueur 2600 mm Largeur 600 mm Charge utile 2x10T Hauteur 200 à 400 mm à boulonner sur module pente ou module plat.

Kit Lèvre de Niveleur

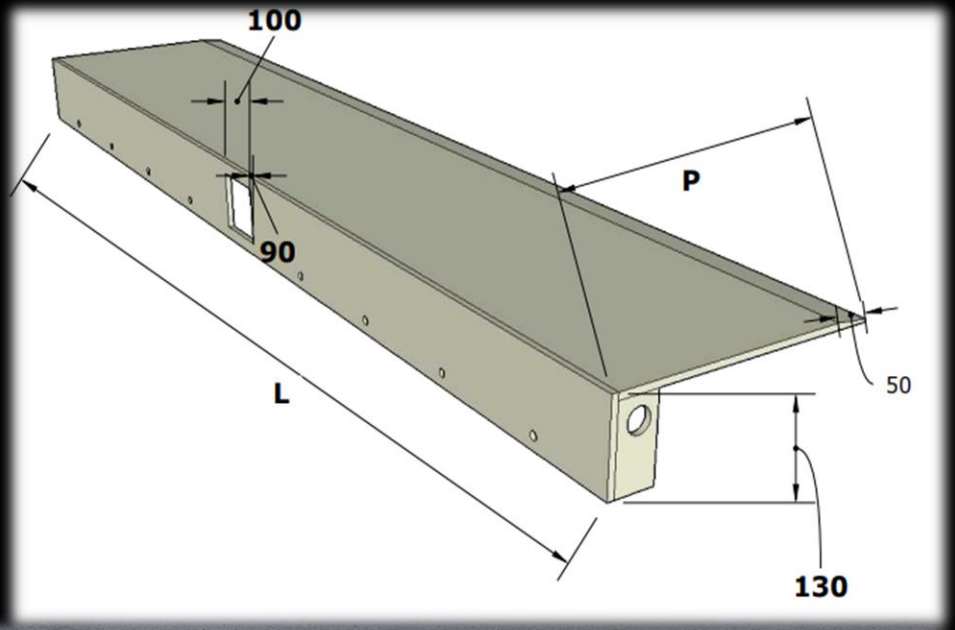

- Lèvre 2000x400 CU 6T à boulonner souder, Finition Laquée bi-composant polyurethane
- Lèvre 2000x500 CU 6T à boulonner souder, Finition Laquée bi-composant polyurethane
- Lèvre 2200x400 CU 6T à boulonner souder, Finition Laquée bi-composant polyurethane
- Lèvre 2200x500 CU 6T à boulonner souder, Finition Laquée bi-composant polyurethane
- Option biseautage, percement charnière sur mesure pour passage vérins.